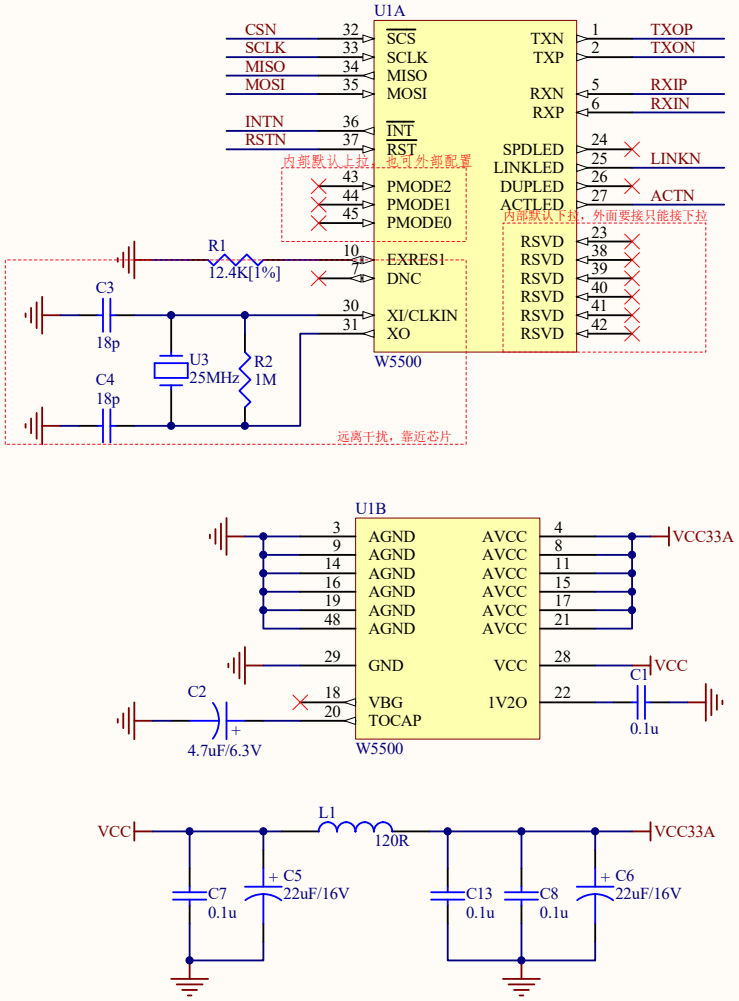

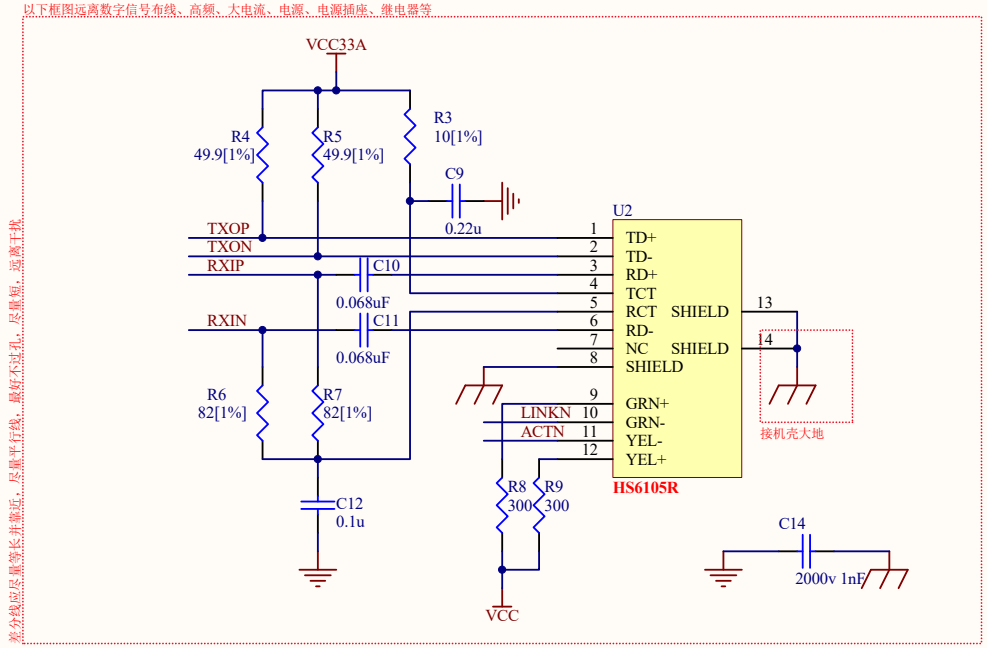

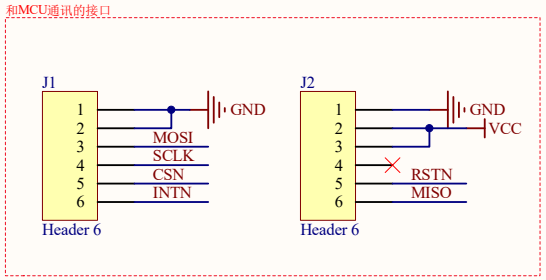

项目名称：W5500集成RJ45原理图（HS6105R）

公司网址： www.hschip.com

联系电话：028-86127089 0755-86066647

技术邮箱：support@hschip.com

WIZnt官方一级代理商，代理WIZnet全系产品